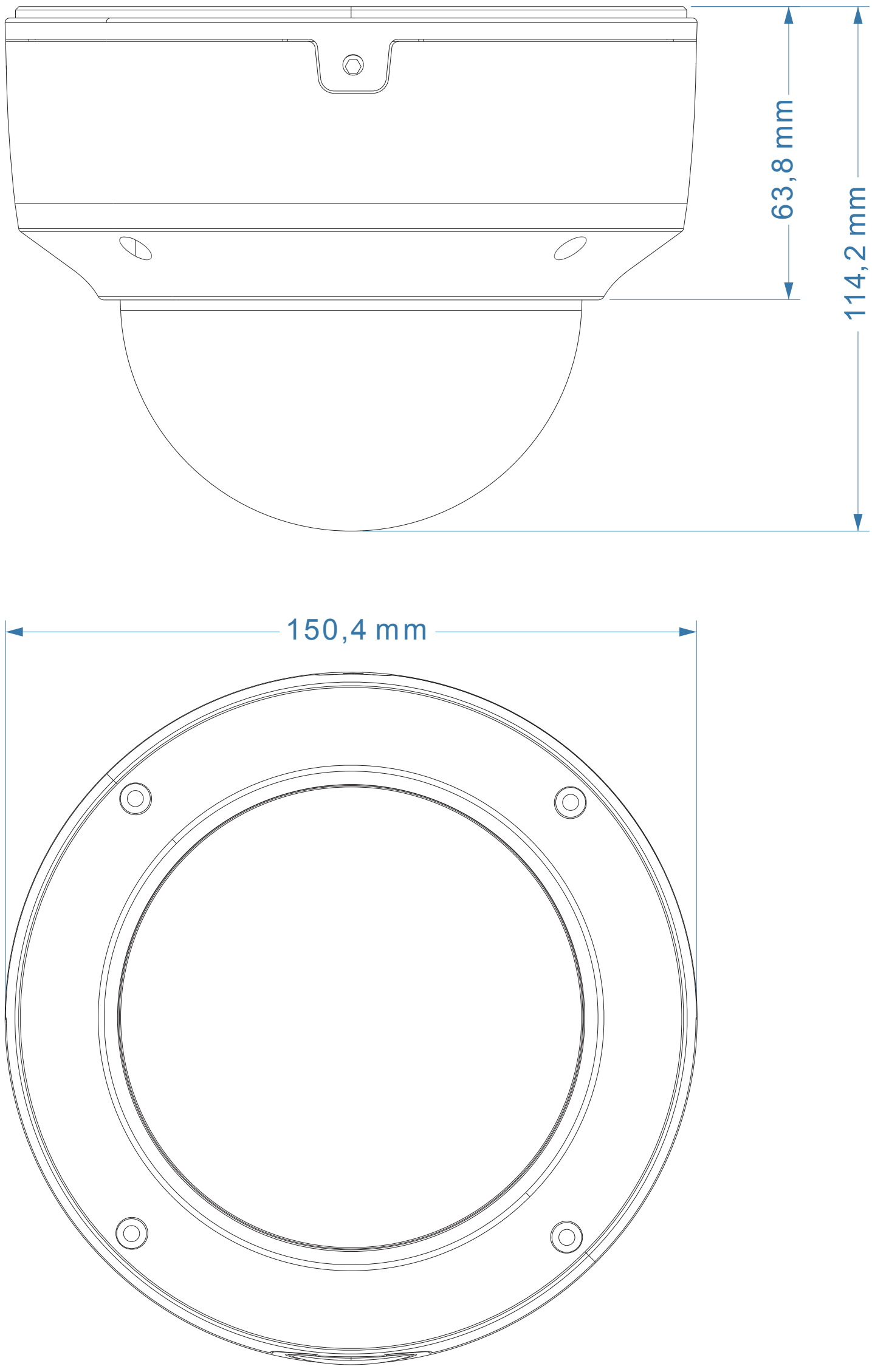
63,8 mm
114,2 mm
150,4 mm